Кухонная мебель в Петрозаводске

Модель «ТУРИН»

Фасад:
ЛДСП

Обратная сторона фасада
Матовая в цвет лицевой

Особенности фасада:
Облицовывается кромкой ПВХ толщиной 2 мм, наполнение ЛДСП 8 мм

Толщина фасада:
16 мм

Фасад:
ЛДСП

Обратная сторона фасада
Матовая в цвет лицевой

Особенности фасада:
Сборный фасад из планок ЛДСП 16 мм, облицованных кромкой 2 мм по периметру

Толщина фасада:
16 мм

Гарнитур «Турин» обладает строгой элегантностью, как брутальный джентльмен, он всегда в центре внимания. Особенность комплекту придают прямоугольные формы рамочных фасадов. Стиль кухни эффектно подчеркнут 25мм обвязками фасадных элементов, благодаря которым внимание зрителя акцентируется на корпусе. Кухня Турин пропитана духом итальянской трапезы, здесь каждое блюдо будет ярким и особенным.

АрТ МЕБЕЛЬ
Тел.: 8(8142) 599-836
Сайт: artmebel.center

1.1 Типы фасадов для набора кухонной мебели «Турин»

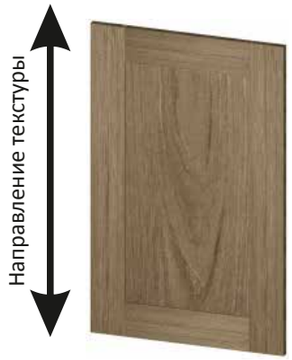

Глухие фасады
ЛДСП «Турин»

Витрина ЛДСП

Накладка на стол СД

Глухие фасады
ЛДСП «Бруса»

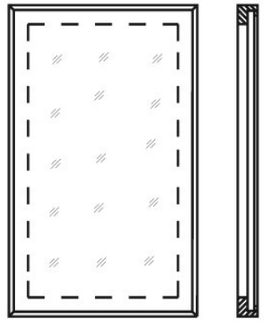

Витрина
(Стекло+рамка)

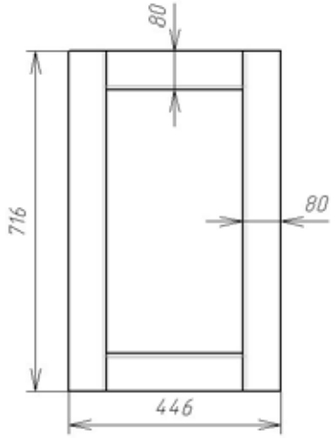

Турин

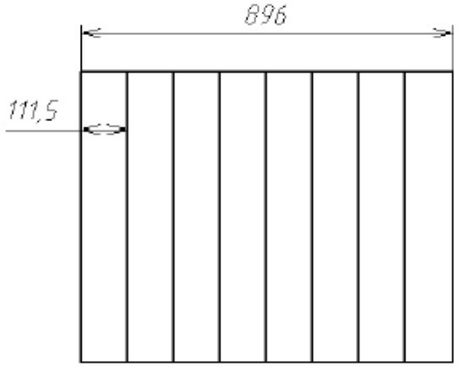

Бруса

В модели «Турин» направление текстуры на вставках - ВЕРТИКАЛЬНО!
В модели «Бруса» направление текстуры - ВЕРТИКАЛЬНО!

Гарнитур набора кухонной мебели «Турин» может комплектоваться витринами ЛДСП (планки ЛДСП 16 мм, облицованные кромкой 2 мм в цвет) и витринами, изготовленными из рамки «Хенке», «Канти» и «Нуар» со стеклом из ассортимента МК «Наша Марка»

Гарнитур набора кухонной мебели «Бруса» может комплектоваться витринами, изготовленными из рамки «Хенке», «Канти» и «Нуар» со стеклом из ассортимента МК «Наша Марка»

1.2 Рекомендуемые ручки

19.3984.53 - 160 мм
19.3983.53 - 224 мм
чугун

19.3984.59 - 160 мм
19.3983.59 - 224 мм
матовое олово

8.1134.064.0505 - 64 мм
8.1134.160.0505 - 160 мм
8.1134.320.0505 - 320 мм
8.1134.480.0505 - 480 мм
титан

1.3 Декоры фасадов

Турин

Космос серый
Трюфель

H3310
Дуб наутик

Космос серый
Трюфель

H1145
Дуб Бардолино

Бруса

Трюфель

H1180
Галифакс Натуральный

Космос серый

H3310
Дуб Наутик

! Цвет «дуб наутик» только для фасадов, обвязки 25 мм в этом цвете отсутствуют!